Unsere anwendungstechnischen Empfehlungen in Wort und Schrift, die wir zur Unterstützung des Käufer/Verarbeiters aufgrund unserer Erfahrungen, entsprechend der derzeitigen Erkenntnisstand und Praxis geben, sind unverbindlich und begründen kein Vertragliches Rechtsverhältnis und keine Nebenverpflichtungen aus den Kaufvertrag. Sie entbinden den Käufer nicht davon, die Produkte auf ihre Eignung für den vorgesehenen Verwendungszweck selbst zu prüfen!

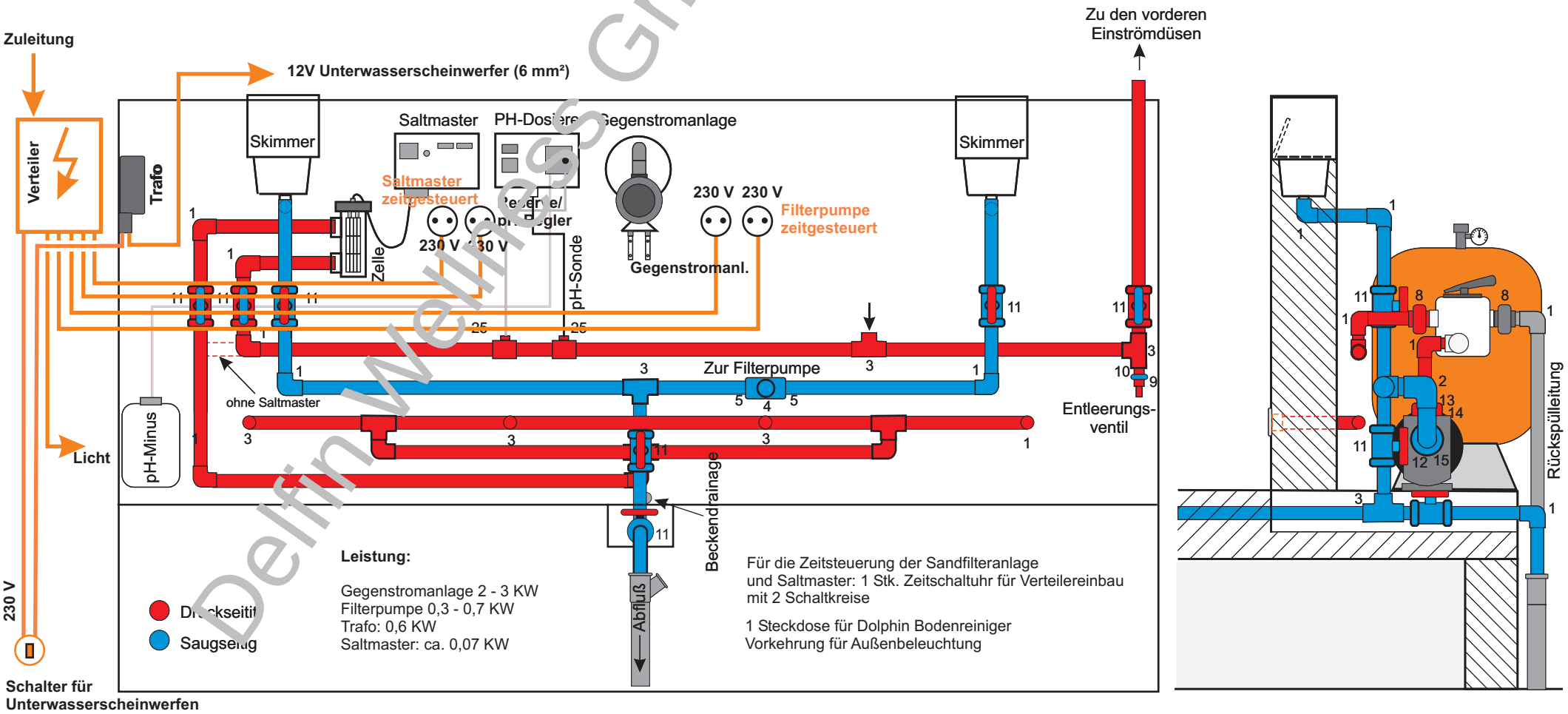

Delfin Wellness GmbH

Verrohrungsmaterial

Nr.	Art.Nr.	Bezeichnung	DA	Stück
1	08135	Winkel 90°	50	16
2	533100	Winkel90°	63	2
3	509100	T-Stück	50	8
4	509110	T-Stück	63	1
5	654280	Reduktion	63/50	2
6	501050	Muffen	50	8
7	505270	Übergangsnippel	50x2"	1
8	650090	Verschraubung	50	2
9	080681	Ablaßventil	3/4"	1
10	40599156	Einlegekeil	50x3/4"	1
11	04104	Kugelhan	50	5
12	653850	Bundbuchse	50	1
13	653950	Bundbuchse	63	1

Verrohrungsmaterial

Nr.	Art.Nr.	Bezeichnung	DA	Stück
14	654550	Überwurfmutter	50	1
15	654560	Überwurfmutter	63	1
17	700920	PVC-Druckrohr	50	30 m
18	700930	PVC Druckrohr	63	1 m
19		Rohrklemme	50	6
20	538900	Teflon Dichtband		4
21	538670	PVC-Reiniger	1/2 l	2
22	538770	PVC-Kleber	1kg	1
23	503120	Spannbandhalter		6
24	610930	Reduktionswinkel	50	2
25	653060	Gewindereduktion	50x11/4"	2
26		Übergangsmuffenn.	50x11/4"	2
27				

Verrohrungsmaterial/Salzanlage

Nr.	Art.Nr.	Bezeichnung	DA	Stück
1	08135	Winkel 90°	50	4
11	08135	Kugelhan	50	2
23		Rohrklemmen	50	2

Verrohrungsmaterial/Gegenstroma.

Nr.	Art.Nr.	Bezeichnung	DA	Stück
Verrohrungsmateril ist bei der Anlage beigepackt				
30		Wandausleger		2

Verrohrungsmaterial/pH-Wertregler

Nr.	Art.Nr.	Bezeichnung	DA	Stück
25	743590		50	2

Delfin Handelsges.m.b.H.
A-4060 Leonding, Meixnerstr. 2
Tel.: 0732 / 681 000

Skizze:	**Verrohrungsschema Systemsteinpool**		
B x H:	400 x 150 cm	Anz. E-Düsen:	
Datum:	2.11.2005	Gez.:	J. Kogler

© 2008, Delfin Handelsges.m.b.H, Welserstraße 70, A-4060 Leonding Die Verwertung der Texte, Zeichnungen, Skizzen und Bilder, auch auszugsweise, ist ohne Zustimmung der Firma Delfin urheberrechtswidrig und strafbar!